КТ-6 00.00.000 СБ

Перв. примен. | КТ-6 00.00.000

Справ. №

Подп. и дата | Инв.№дубл. | Взамен.№ | Подп. и дата | Инв.№подл.

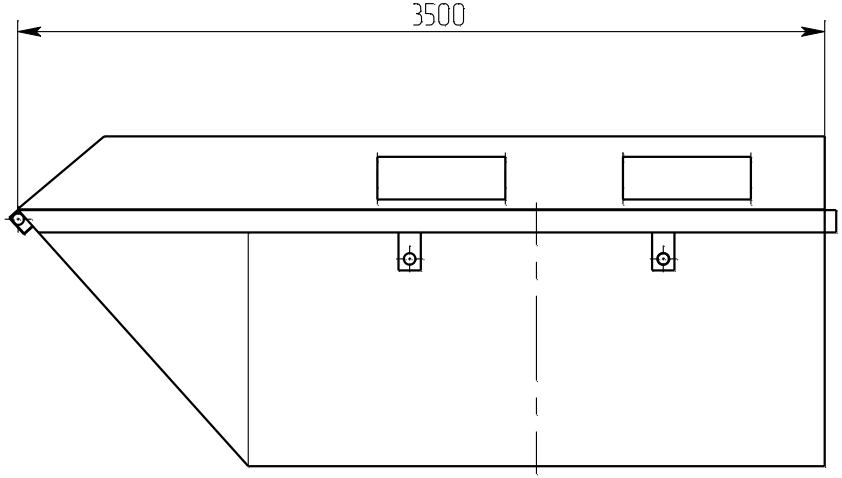

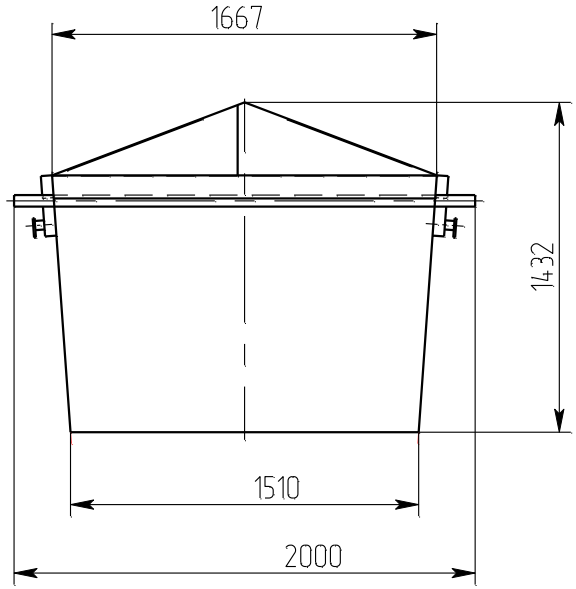

	№докум.	Подп.		
Разраб.	Медведев			
Пров.				
Т.контр.				
Утв.	Толстобров			

КТ-6 00.00.000 СБ

Контейнер тросовой

Сборочный чертёж

Лит.	Масса	Масштаб
		1:20

Листов

Специмеханизация

Копировал

Формат А3